【 一般女子の部 】

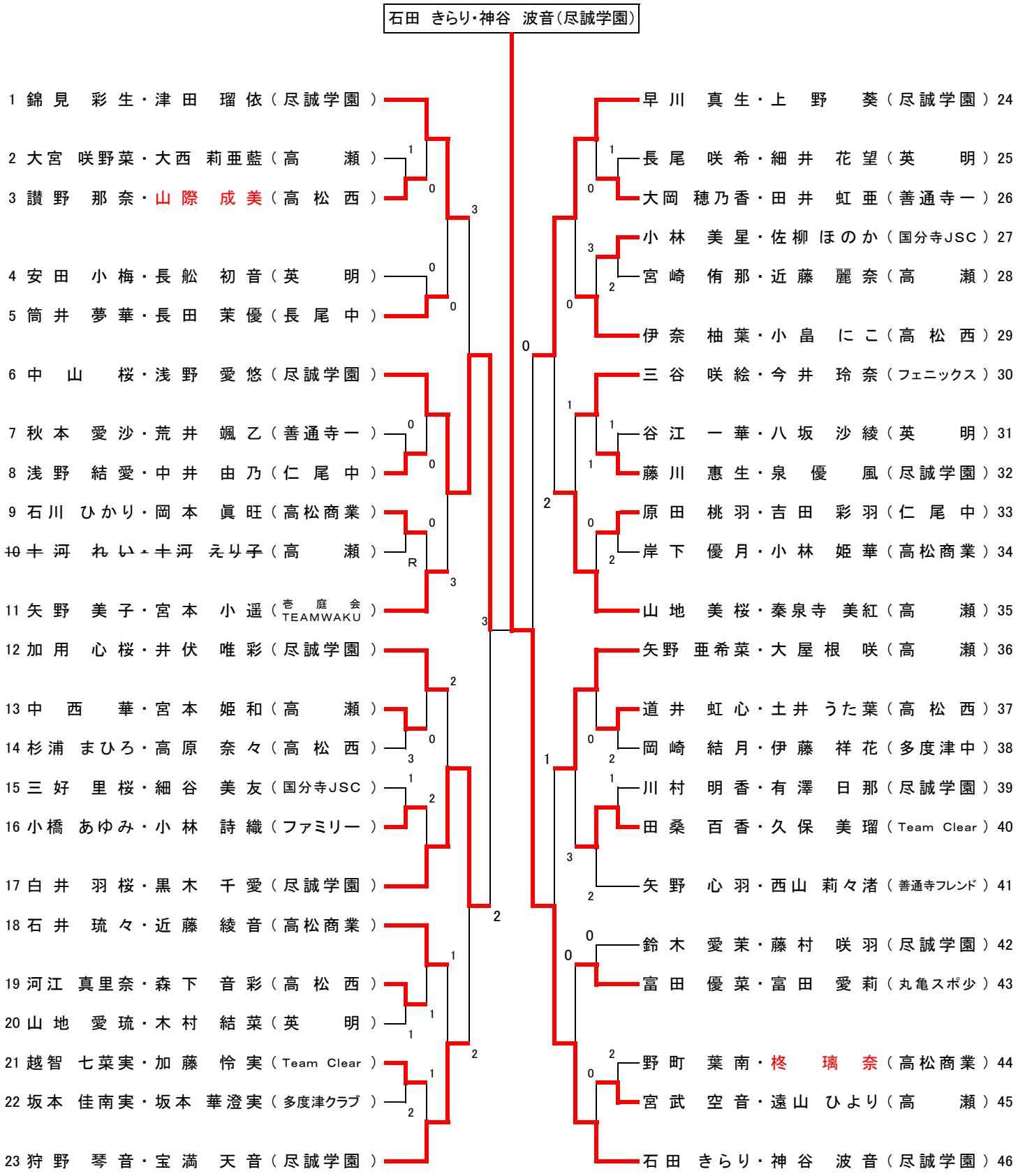
石田 きらり・神谷 波音（尽誠学園）
1 錦見 彩生・津田 瑠依（尽誠学園）
2 大宮 咲野菜・大西 莉亜藍（高瀬）
3 讃野 那奈・山際 成美（高松西）
4 安田 小梅・長船 初音（英明）
5 筒井 夢華・長田 茉優（長尾中）
6 中山 桜・浅野 愛悠（尽誠学園）
7 秋本 愛沙・荒井 颯乙（善通寺一）
8 浅野 結愛・中井 由乃（仁尾中）
9 石川 ひかり・岡本 眞旺（高松商業）
10 ~~十河 れい・十河 えり子（高瀬）~~
11 矢野 美子・宮本 小遥（壱庭会 TEAMWAKU）
12 加用 心桜・井伏 唯彩（尽誠学園）
13 中西 華・宮本 姫和（高瀬）
14 杉浦 まひろ・高原 奈々（高松西）
15 三好 里桜・細谷 美友（国分寺JSC）
16 小橋 あゆみ・小林 詩織（ファミリー）
17 白井 羽桜・黒木 千愛（尽誠学園）
18 石井 琉々・近藤 綾音（高松商業）
19 河江 真里奈・森下 音彩（高松西）
20 山地 愛琉・木村 結菜（英明）
21 越智 七菜実・加藤 怜実（Team Clear）
22 坂本 佳南実・坂本 華澄実（多度津クラブ）
23 狩野 琴音・宝満 天音（尽誠学園）
24 早川 真生・上野 葵（尽誠学園）
25 長尾 咲希・細井 花望（英明）
26 大岡 穂乃香・田井 虹亜（善通寺一）
27 小林 美星・佐柳 ほのか（国分寺JSC）
28 宮崎 侑那・近藤 麗奈（高瀬）
29 伊奈 柚葉・小畠 にこ（高松西）
30 三谷 咲絵・今井 玲奈（フェニックス）
31 谷江 一華・八坂 沙綾（英明）
32 藤川 恵生・泉 優風（尽誠学園）
33 原田 桃羽・吉田 彩羽（仁尾中）
34 岸下 優月・小林 姫華（高松商業）
35 山地 美桜・秦泉寺 美紅（高瀬）
36 矢野 亜希菜・大屋根 咲（高瀬）
37 道井 虹心・土井 うた葉（高松西）
38 岡崎 結月・伊藤 祥花（多度津中）
39 川村 明香・有澤 日那（尽誠学園）
40 田桑 百香・久保 美瑠（Team Clear）
41 矢野 心羽・西山 莉々渚（善通寺フレンド）
42 鈴木 愛茉・藤村 咲羽（尽誠学園）
43 富田 優菜・富田 愛莉（丸亀スポ少）
44 野町 葉南・柊 璃奈（高松商業）
45 宮武 空音・遠山 ひより（高瀬）
46 石田 きらり・神谷 波音（尽誠学園）