第19回　ミックスダブルスソフトテニス大会

2024年10月13日（日）午前10：00～
多度津町総合スポーツセンター

【スーパーベテランの部】（男子70歳以上・女子65歳以上）

◎予選リーグ

	Ａリーグ（２コート）	1	2	3	勝	負	順位	
1	畑本・東村（富士・暁星）		3	④	1	1	1	＋2
2	三好・多田（暁星・亀城）	④		3	1	1	2	±0
3	丸・小林（富士）	1	④		1	1	3	－2

	Ｂリーグ（３コート）	4	5	6	勝	負	順位	
4	大関・亀井（富士・暁星）		2	④	1	1	3	－1
5	高野・金澤（暁星・富士）	④		2	1	1	2	±0
6	大森・中川（富士・Team IGA）	3	④		1	1	1	＋1

◎ 決勝トーナメント

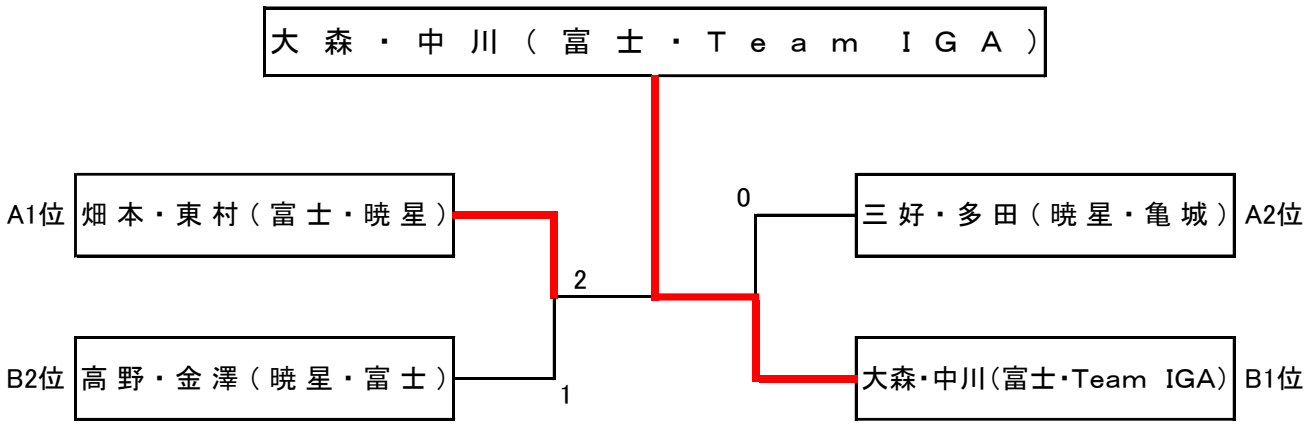

※審判については、予選リーグは試合をしていないペアが、決勝トーナメントの初戦は、各予選リーグ最下位のペアが行うこと。以降は、敗者審判とする。